型号	P3S-L01A204BT
料号	10710010A00001

电机规格	
额定功率(W)	100
额定电压(V)	220
额定转矩(Nm)	0.32
最大转矩(Nm)	1.12
额定电流(Arms)	0.98
最大电流(Arms)	3.9
额定转速(rpm)	3000
最大转速(rpm)	6000
频率(Hz)	250
转动惯量($x10^{-4}kg.m^2$)	0.034
线电阻(Ω)	13.4±5%
线电感(mH)	13.20±20%
LQ	7.81±20%
LD	5.39±20%
线反电势(V/1000rpm)	20.1±8%
转矩常数(Nm/Arms)	0.327
电气时间常数(ms)	1.010
极对数	5
绝缘等级	Ins F
防护等级	IP 54
重量(kg)	0.55
单体包装重量(kg)	0.7
集合包装数量(Pcs)	12
集合包装重量(kg)	9.4
制动器(保持型)	
制动器额定电压(V)	DC24
制动器保持扭矩(Nm)	0.32
制动器额定功率(W)	6.9
制动器额定电阻(Ω)	83.5±7%
编码器规格	
类型	光编
单圈分辨率	23bit
多圈计数容量	16bit

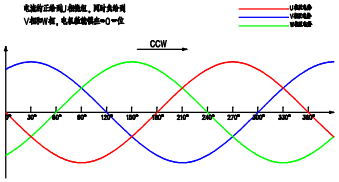

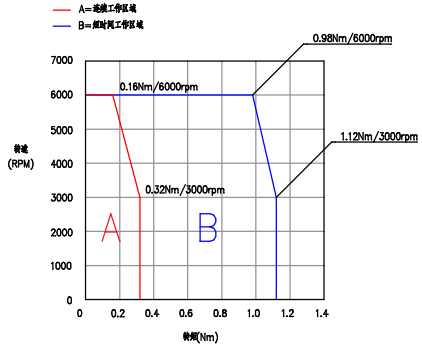

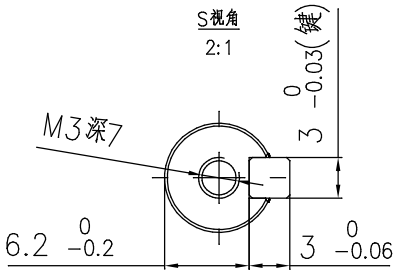

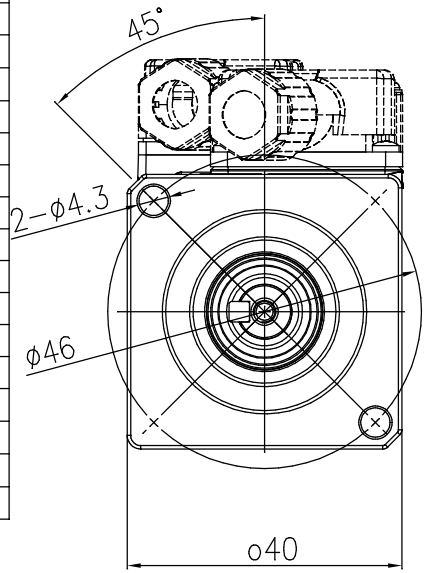

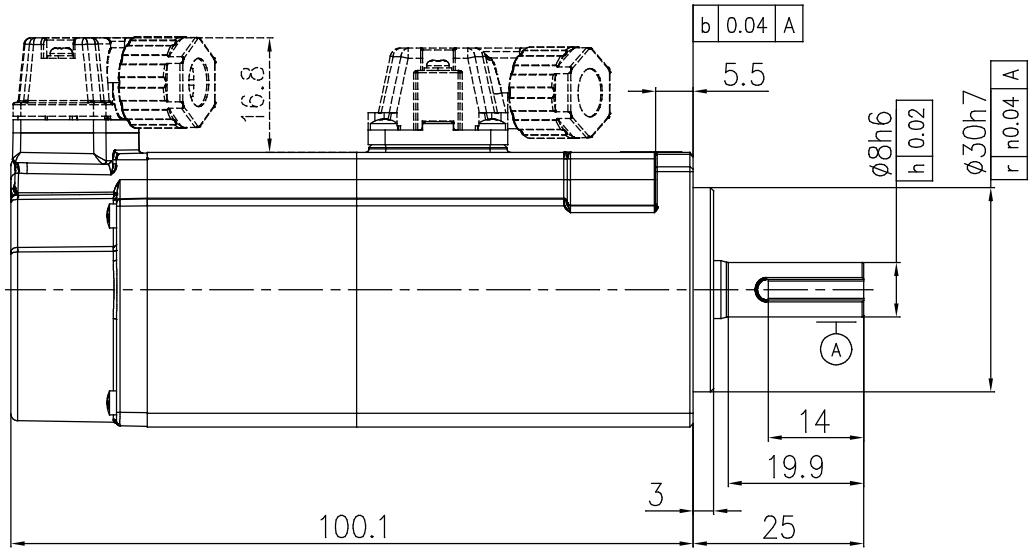

油封：无

零件代号
借(通)用件登记
描图
描校
旧底图总号
底图总号
签字
日期

动力端子定义

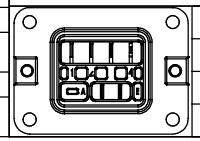

1	V	A	制动器端子
2	U		
3	W	B	
4	PE		

信号端子定义

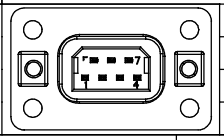

1	DATA+	5	+5V
2	DATA-	6	0V
3	BAT+	7	FG
4	BAT-		

SERVOTRONIX always in motion

阶段标记	重量	比例	材质
A			名称 高创旋转伺服电机
第一角法			料号
共 1 张 第 1 张	版本	A0	规格